平成27年度 北信地区高校２年生バドミントン大会□男子ダブルス

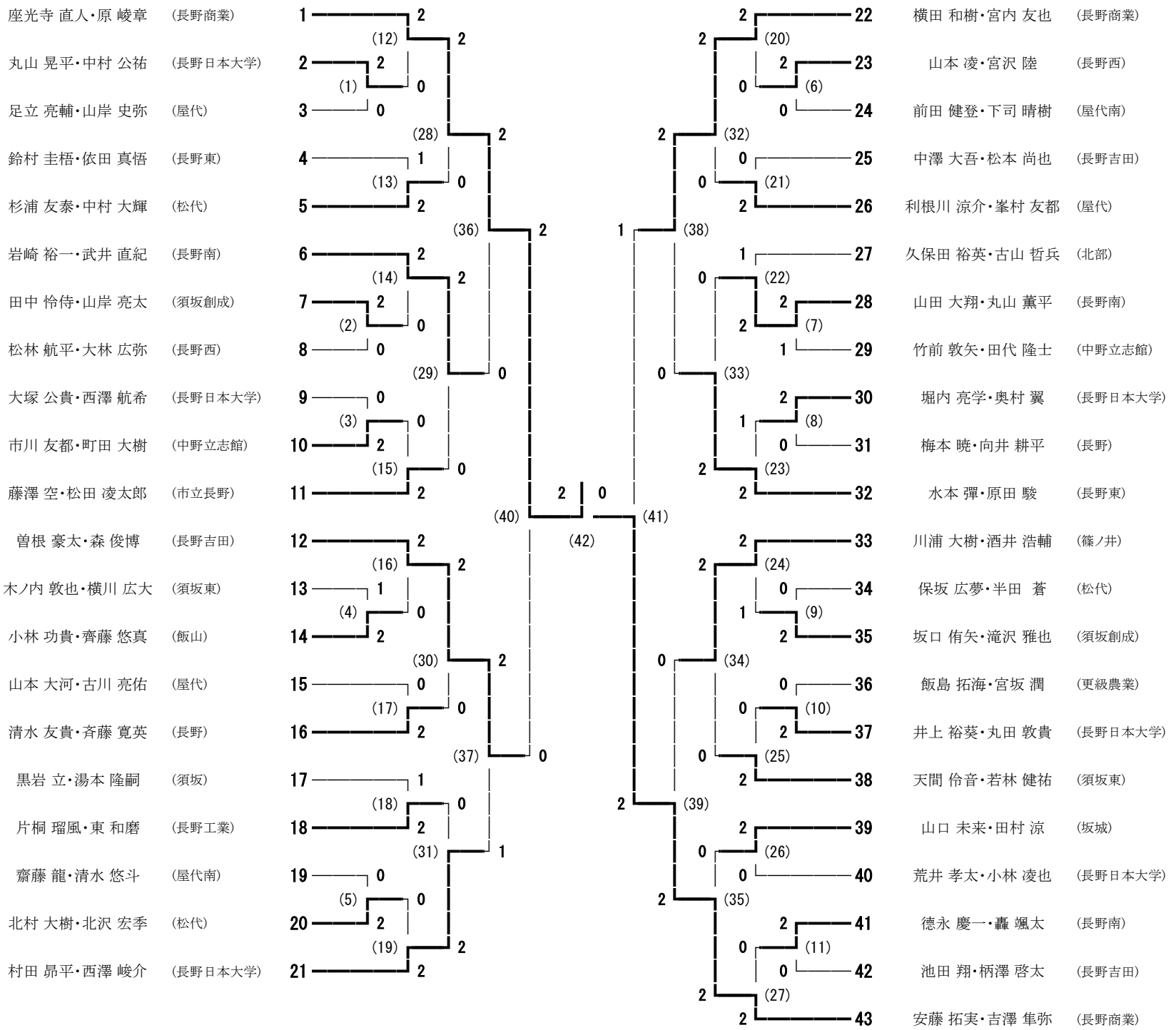

平成27年度 北信地区高校２年生バドミントン大会□男子シングルス

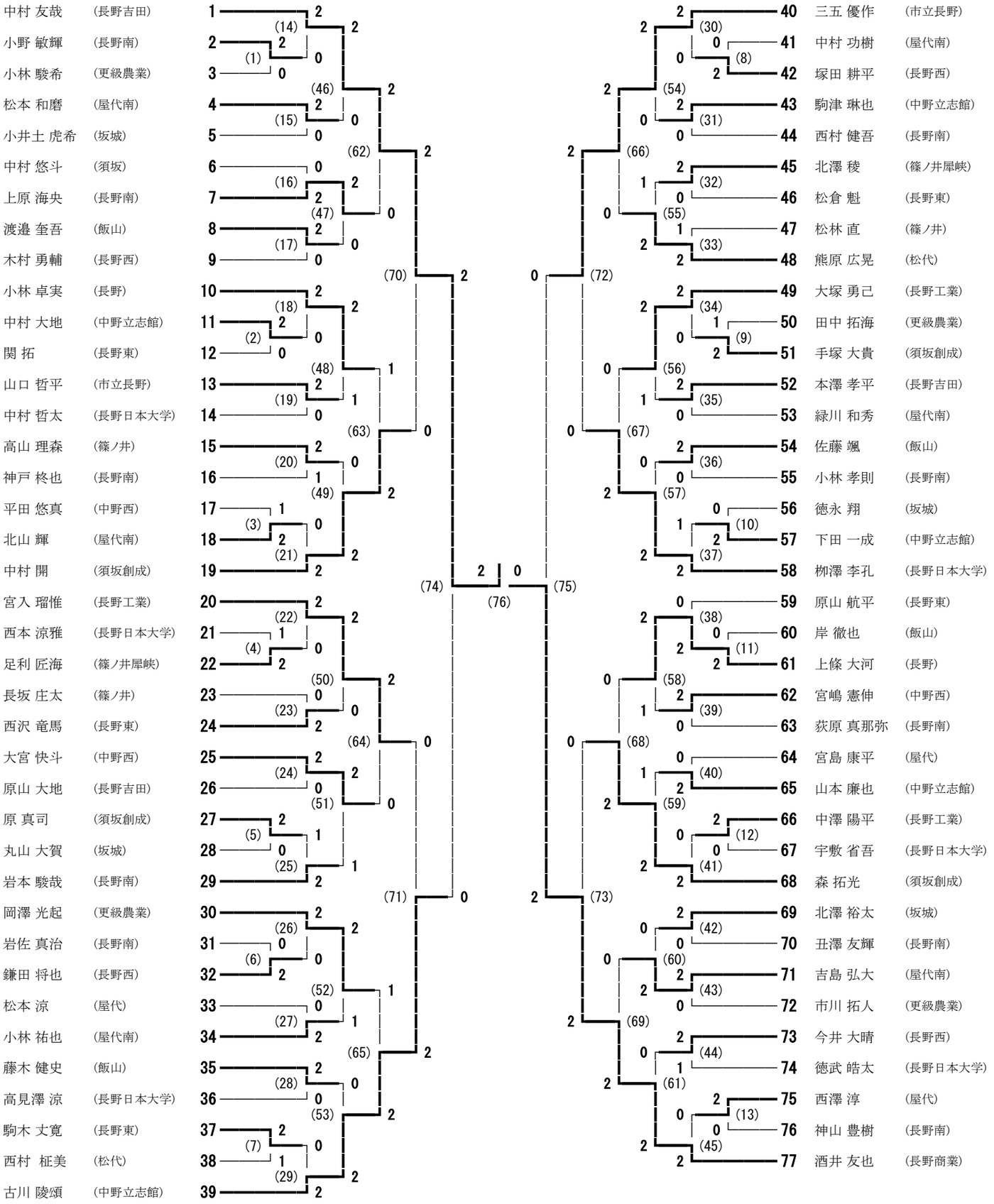

平成27年度 北信地区高校２年生バドミントン大会□女子ダブルス

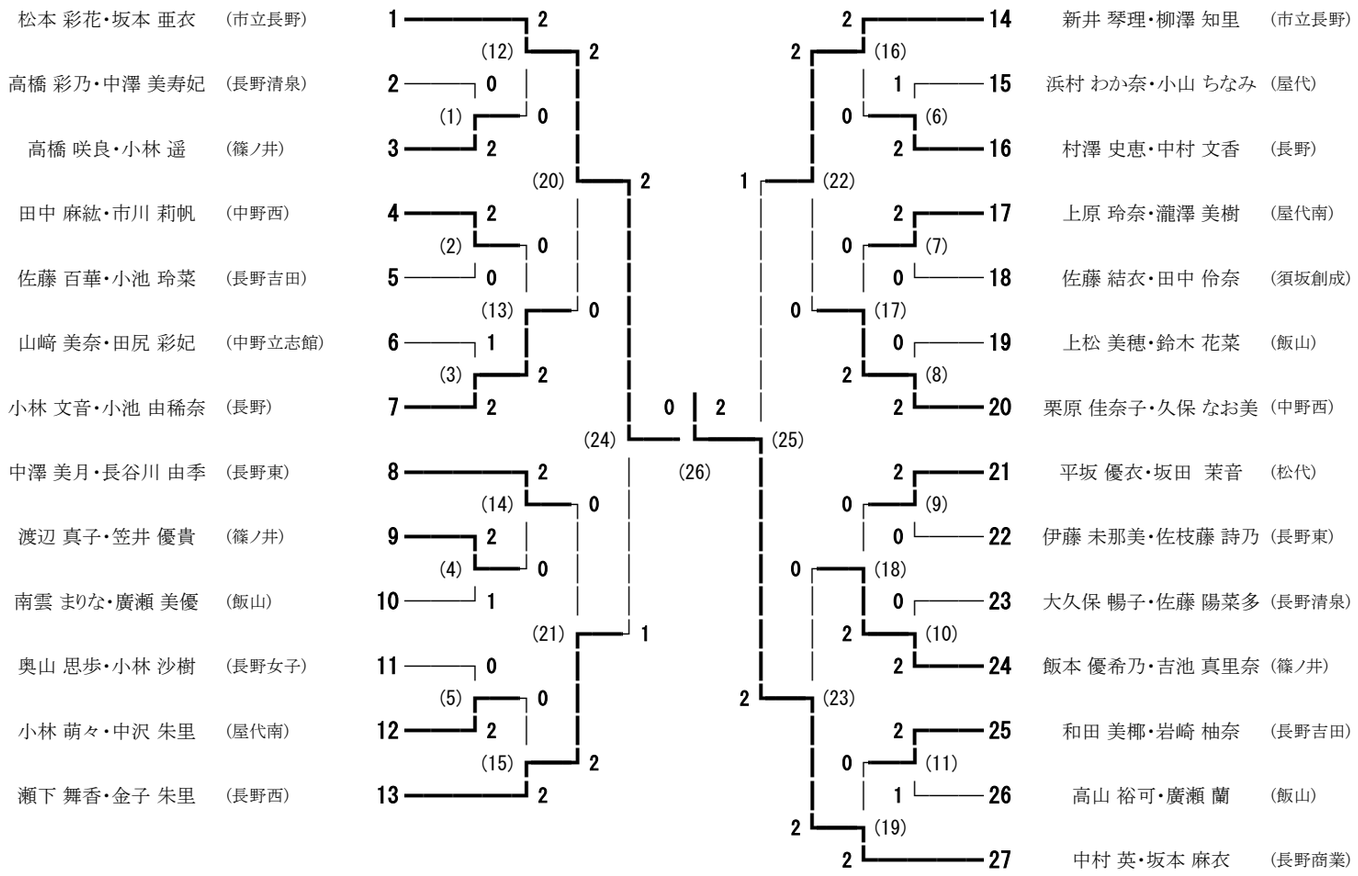
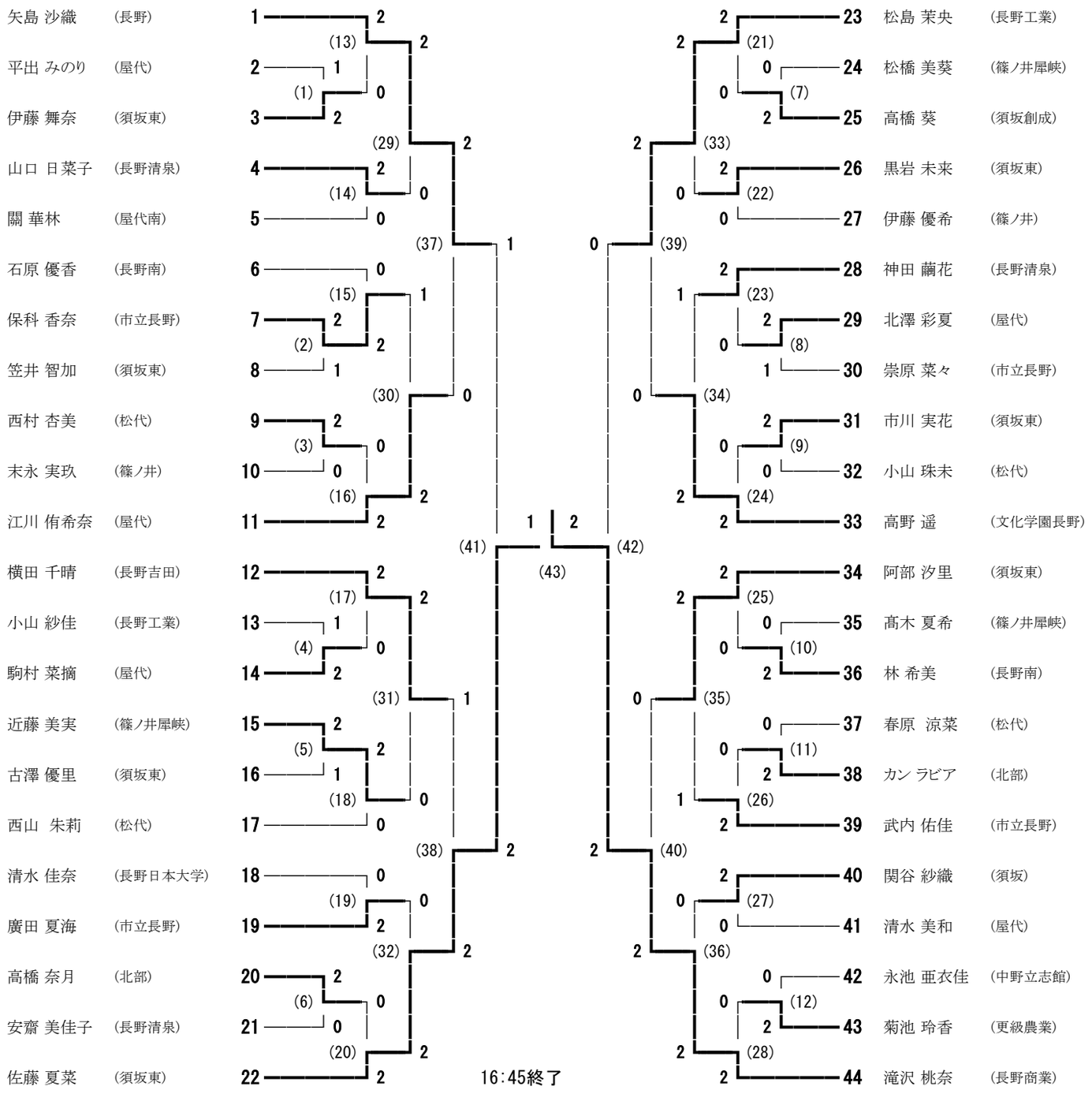
平成27年度 北信地区高校２年生バドミントン大会□女子シングルス